65x20 折13X5

Article: 4911010/88061001
Battery: 4.5V, 3 x AAA
Rating: 4.5V, 0.18W

Made in China

JYSK a/s
Soedalsparken 18
DK-8220 Brabrand
+45 8939 7500
DK13590400

UK importer:
JYSK Ltd. Biostat House
Pepper Road
SK7 5BW

مستورد من طرف:
49 المغرب، JYSK
زنقة أحمد بركات،
الطابق الأرضي رقم 3،
المعاريف، الدار
البيضاء (المغرب)

IP20 22 PAP

FR Cet appareil, ses accessoires et piles se recyclent
À DÉPOSER EN MAGASIN ou À DÉPOSER EN DÉCHÈTERIE
Points de collecte sur www.quefairedemesdechets.fr
Privilégiez la réparation ou le don de votre appareil !

Excl.
3 x AAA

JYSK Scandinavian Sleeping & Living JYSK.com

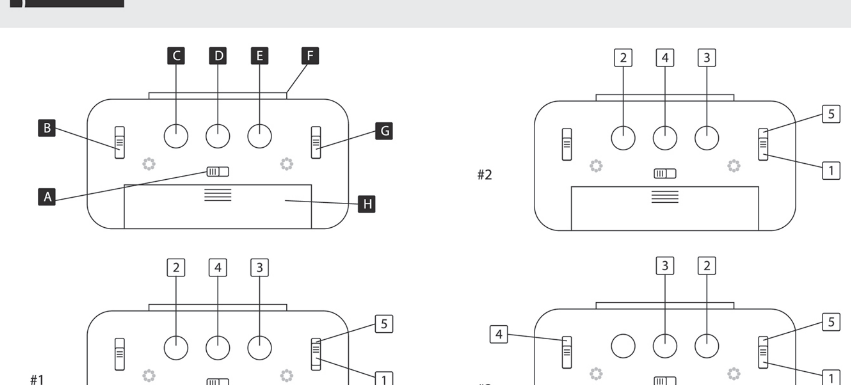

GB IMPORTANT INFORMATION!
Please read the entire manual carefully before starting to assemble and/or using this product. Follow the manual thoroughly and keep it for further reference.
Uses 3 x AAA batteries. Batteries not included. Do not use rechargeable batteries. Do not recharge non-rechargeable batteries. Do not mix old and new batteries or battery types. Only use batteries that are the same or similar to instruction manual's battery requirements. Insert batteries with poles facing correctly. Remove exhausted batteries from the product. Do not short-circuit supply terminals. Do not throw batteries on open fire
Disposal of waste equipment by users in private households in the European Union. This symbol indicates that this product must not be disposed of with your other household waste. Electrical and electronic equipment contain substances which may cause damage to human health and environment if not recycled correctly. It is your responsibility to hand over to a designated collection point for recycling of waste electrical and electronic equipment. When handing over for correct recycling you help to prevent these products straining nature and environment unnecessarily and to protect human health. For more information regarding correct disposal, please contact your local city office, your household waste disposal service or the store where you purchased this product.

Starting the clock: Insert 3 x AAA batteries.
(A) Sensor ON/OFF (B) Alarm ON/OFF (C) AM-PM or 24 hour clock/Year (D) Minute/Date/°C/°F
(E) Hour/Month (F) Snooze/Light (G) Lock/Alarm set/date set/time set (H) Battery cover
Date setting: See figure 1
Time setting: See figure 2
Alarm setting: See figure 3
The alarm gets progressively louder and stops after 1 minute.
Automatic light: Can be switched on/off by using the "sensor" button.
You can switch between AM/PM or 24 hour clock and Celsius or Fahrenheit degrees.

DK VIGTIG INFORMATION!
Læs hele manualen grundigt igennem før samling og/eller brug af dette produkt. Følg manualen nøje, og opbevar den til senere brug.
Bruger 3 x AAA-batterier. Batterier medfølger ikke. Anvend ikke-genopladelige batterier. Ikke-genopladelige batterier må ikke oplades. Batterier af forskellige typer eller nye og brugte batterier må ikke blandes. Der må kun anvendes batterier af samme eller lignende type i henhold til instruktionerne. Batterier skal isættes med rigtig polaritet. Opbrugte batterier skal fjernes fra produktet. Forsyningsklemmer må ikke kortsluttes. Batterierne må ikke kastes på ild.
Bortskaffelse af elektrisk og elektronisk affald for brugere i private husholdninger i EU. Elektrisk og elektronisk udstyr indeholder materialer, komponenter og stoffer, der kan være skadelige for menneskers sundhed og for miljøet, hvis kasseret elektrisk og elektronisk udstyr ikke håndteres korrekt. Elektrisk og elektronisk udstyr er mærket med den overkrydsede skraldespand. Den symboliserer, at elektrisk og elektronisk udstyr ikke må bortskaffes sammen med usorteret husholdningsaffald, men skal indsamles særskilt. Alle kommuner har etableret indsamlingsordninger, hvor elektrisk og elektronisk udstyr gratis kan afleveres af borgerne på genbrugsstationer og andre indsamlingssteder eller bliver afhentet direkte fra husholdningerne. Nærmere information kan fås hos kommunens tekniske forvaltning.

Sådan startes uret: Isæt 3 x AAA-batterier.
(A) Sensor TÆND/SLUK (B) Alarm TÆND/SLUK (C) AM-PM eller 24-timers ur/år (D) Minut/dato/°C/°F
(E) Time/måned (F) Snooze/lys (G) Indstillet lås/alarm/indstillet dato/indstillet klokkeslæt (H) Batteridæksel
Indstilling af dato: Se figur 1
Indstilling af klokkeslæt: Se figur 2
Indstilling af alarm: Se figur 3
Alarmen bliver gradvist højere og stopper efter 1 minut.
Automatisk lys: Kan tændes/slukkes på "sensor"-knappen.
Du kan skifte mellem AM/PM eller 24-timers ur samt celsius og fahrenheit.

DE WICHTIGE INFORMATIONEN!
Bitte lesen Sie die gesamte Anleitung sorgfältig durch, bevor Sie mit der Montage und/oder Verwendung dieses Produkts beginnen. Befolgen Sie die Anleitung genau und bewahren Sie diese für den späteren Gebrauch auf.
3 x AAA Batterien erforderlich. Batterien nicht im Lieferumfang enthalten. Keine wiederaufladbaren Batterien verwenden. Nichtwiederaufladbare Batterien dürfen nicht wiederaufgeladen werden. Keine alten und neuen Batterien oder verschiedene Batterietypen gemeinsam verwenden. Nur Batterien verwenden, die den in der Gebrauchsanweisungen angegebenen Batterien entsprechen bzw. gleichkommen. Legen Sie die Batterien ein und achten Sie dabei auf die korrekte Polung. Entfernen Sie leere Batterien aus dem Produkt. Schließen Sie die Kontakte nicht kurz. Batterien nicht ins offene Feuer werfen.
Entsorgung von Elektrogeräten durch Benutzer in privaten Haushalten in der EU. Dieses Symbol gibt an, dass dieses Produkt nicht zusammen mit dem übrigen Restmüll entsorgt werden darf. Elektro- und Elektronikaltgeräte enthalten Substanzen, die bei nicht fachgerechter Entsorgung die menschliche Gesundheit und die Umwelt gefährden können. Die Abgabe bei einer ausgewiesenen Recycling-Sammelstelle für Elektro- und Elektronikgeräte obliegt Ihrer Verantwortung. Durch die Abgabe zum umweltgerechten Recycling verhindern Sie, dass diese Produkte Natur und Umwelt unnötig belasten, und tragen Sie zum Schutz der menschlichen Gesundheit bei. Für weitere Informationen zur korrekten Entsorgung wenden Sie sich bitte an Ihre örtlichen Behörden, das zuständige Entsorgungsunternehmen oder an das Geschäft, in dem Sie dieses Produkt erworben haben.

Starten der Uhr: Setzen Sie drei AAA-Batterien ein.
(A) Sensor ON/OFF (B) Alarm ON/OFF (C) AM/PM- oder 24-Stunden-Anzeige/Jahr (D) Minute//Datum/°C/°F
(E) Stunde/Monat (F) Schlummer/Licht (G) Sperre/Alarm einstellen/Datum einstellen/Uhrzeit einstellen (H) Batterieabdeckung
Datumseinstellung: Siehe Abbildung 1
Zeiteinstellung: Siehe Abbildung 2
Alarmeinstellung: Siehe Abbildung 3
Der Alarmton wird allmählich lauter und hört nach 1 Minute auf.
Automatische Beleuchtung: Kann mit der Sensortaste ein-/ausgeschaltet werden.
Sie können zwischen AM/PM- oder 24-Stunden-Uhrzeit sowie Celsius- oder Fahrenheit-Anzeige umschalten.

NO VIKTIG INFORMASJON!
Les hele bruksanvisningen nøye før du begynner å montere og/eller bruke dette produktet. Følg bruksanvisningen nøye, og ta vare på den for fremtidig bruk.
Bruker 3 x AAA- batterier. Batterier medfølger ikke. Bruk ikke oppladbare batterier. Prøv ikke å lade opp ikke-oppladbare batterier. Unngå å blande gamle og nye batterier eller batterier av forskjellig type. Bruk bare batterier av samme type som beskrevet i bruksanvisningen. Sett inn batteriene med polene vendt riktig vei. Fjern brukte batterier fra produktet. Unngå å kortslutte batteriklemmene. Kast ikke batterier på åpen ild.
Kassering av utstyr fra private husholdninger i EU. Dette symbolet angir at produktet ikke skal kastes sammen med husholdningsavfall. Elektrisk og elektronisk utstyr inneholder stoffer som kan forårsake skade på menneskers helse og på miljøet hvis utstyret ikke resirkuleres riktig. Det er ditt ansvar å levere utstyret til et innsamlingssted for resirkulering av elektrisk og elektronisk avfall. Ved å levere utstyret til resirkulering bidrar du til å hindre at disse produktene påfører naturen og miljøet unødig belastning, samt til å beskytte menneskers helse. Kontakt lokale myndigheter, det lokale renovasjonsselskapet eller butikken der du kjøpte produktet hvis du ønsker mer informasjon om riktig kassering.

Starte klokken: Sett inn 3 x AAA-batterier.
(A) Sensor PÅ/AV (B) Alarm PÅ/AV (C) AM-PM eller 24-timers visning /År (D) Minutt/Dato/°C/°F
(E) Time/Måned (F) Slumre/Lys (G) Lås/Still alarm/Still dato/Still klokkeslett (H) Batterideksel
Stille dato: Se figur 1
Stille klokkeslett: Se figur 2
Stille inn alarm: Se figur 3
Alarmen blir gradvis høyere, og stopper etter 1 minutt.
Automatisk lys: Kan slås på/av med «sensor»-knappen.
Du kan bytte mellom AM/PM og 24-timers klokkevisning samt mellom grader celsius og fahrenheit.

SE VIKTIG INFORMATION!
Läs bruksanvisningen i sin helhet innan du börjar att montera och/eller använda produkten. Följ bruksanvisningen noggrant och spara den för framtida referens.
Använd 3 x AAA batterier. Batterier medföljer ej. Använd inte uppladdningsbara batterier. Försök inte att ladda upp icke-uppladdningsbara batterier. Blanda inte gamla och nya batterier, eller batterier av olika typ. Använd endast batterier av den typ eller liknande som anges i bruksanvisningen. Sätt i batterierna med polerna åt rätt håll. Ta ut förbrukade batterier från produkten. Kortslut inte spänningspolerna. Kasta inte batterierna i öppen eld.
Hur användare i privathushåll inom EU kasserar utrustning på korrekt sätt. Denna symbol visar att den här produkten inte får kasseras tillsammans med vanligt hushållsavfall. Elektrisk och elektronisk utrustning innehåller ämnen som kan skada människor och miljö om den inte återvinns på korrekt sätt. Du ansvarar för att överlämna produkten till lämpligt insamlingsställe för återvinning av elektriskt och elektroniskt avfall. När du kasserar produkten så att den kan återvinnas på rätt sätt hjälper du till att förhindra att den påverkar natur och miljö negativt och du bidrar till att skydda människors hälsa. Mer information om hur du kasserar produkten korrekt kan du få via kommunen, ditt avfallshanteringsbolag eller den butik där du köpte produkten.

Sätta igång klockan: sätt i 3 x AAA-batterier.
(A) Sensor på/av (B) Alarm på/av (C) AM-PM- eller 24-timmarsklocka/År (D) minut/datum/°C/°F
(E) timme/månad (F) Snooze/belysning (G) Lås/alarminställning/datuminställning/tidsinställning (H) Batterilucka
Datuminställning: se bild 1
Tidsinställning: se bild 2
Alarminställning: se bild 3
Alarmljudet stegras gradvis och tystnar efter en minut.
Automatisk belysning: kan sättas på/stängas av med "sensor"-knappen.
Du kan växla mellan AM/PM- och 24-timmarsklocka samt mellan grader Celsius och Fahrenheit.

FI TÄRKEITÄ TIETOJA
Lue käyttöohjeet kokonaan ennen tämän tuotteen kokoamista ja/tai käyttöä. Noudata käyttöohjeita tarkasti ja säilytä ne myöhempää tarvetta varten.
Käyttää 3 x AAA-paristoja. Pakkaus ei sisällä paristoja. Älä käytä ladattavia paristoja. Älä lataa paristoja, jotka eivät ole uudelleenladattavia. Älä sekoita vanhoja ja uusia paristoja tai erityyppisiä paristoja keskenään. Käytä vain ohjekirjan paristomääräysten mukaisia tai samankaltaisia paristoja. Aseta paristot niin, että niiden napaisuus on oikein. Poista tyhjät paristot. Älä päästä liittimiä oikosulkuun. Älä heitä paristoja tuleen.
Kotitalouksien laiteromun hävittäminen EU-alueella. Symboli osoittaa, että tätä tuotetta ei saa hävittää muun kotitalousjätteen mukana. Sähkö- ja elektroniikkalaitteet sisältävät aineita, jotka voivat olla haitallisia terveydelle ja ympäristölle, jos niitä ei hävitetä asianmukaisesti. Sähkö- ja elektroniikkalaiteromu on toimitettava asianmukaiseen keräyspisteeseen kierrätettäväksi. Kun toimitat romun asianmukaiseen keräyspisteeseen, estät laitteita aiheuttamasta ylimääräistä kuormitusta luonnolle ja ympäristölle ja suojelet ihmisten terveyttä. Lisätietoja laitteiden asianmukaisesta hävittämisestä saat ottamalla yhteyden kotipaikkasi viranomaisiin, kotisi jätehuollosta vastaavaan yritykseen tai myymälään, josta hankit tämän tuotteen.

Kellon käynnistäminen: Aseta laitteeseen 3 x AAA-paristoa.
(A) anturi ON/OFF (B) hälytys ON/OFF (C) AM-PM tai 24 tunnin kello/vuosi (D) minuutti/päivä/°C/°F
(E) tunti/kuukausi (F) torkku/valot (G) lukituksen/hälytyksen/päivämäärän asetus/ajan asetus (H) paristokotelon kansi
Päivämäärän asetus: Katso kuva 1
Ajan asetus: Katso kuva 2
Hälytyksen asetus: Katso kuva 3
Hälytysäänen voimakkuus kasvaa asteittain ja loppuu 1 minuutin jälkeen.
Automaattivalo: Voidaan kytkeä päälle/pois anturipainikkeesta.
Voit vaihtaa ajan esitysmuotoa ja lämpötilayksikköä.

PL WAŻNE INFORMACJE.
Przed użyciem produktu należy dokładnie zapoznać się ze wskazówkami bezpieczeństwa. Należy zapoznać się z instrukcją obsługi i zachować ją do użytku w przyszłości.
Używane baterie 3 x AAA. Baterie niedołączone. Nie należy używać akumulatorków. Nie ładować baterii jednorazowego użytku. Nie mieszać różnych typów baterii lub starych z nowymi. Należy używać wyłącznie baterie tylko takie same lub podobne do podanych w instrukcji obsługi. Baterie należy wkładać, zwracając uwagę na podaną biegunowość. Wyczerpane baterie należy usunąć z urządzenia. Nie wolno stykać biegunów zasilających. Nie wrzucać baterii do ognia.
Pozbywanie się zużytego sprzętu w gospodarstwach domowych w Unii Europejskiej. Ten symbol oznacza, że produktu nie wolno wyrzucać wraz z innymi odpadami z gospodarstwa domowego. Sprzęt elektryczny i elektroniczny zawiera substancje, które w przypadku braku właściwego recyklingu mogą być groźne dla ludzkiego zdrowia i środowiska. Obowiązkiem użytkownika jest dostarczyć zużyty sprzęt elektryczny i elektroniczny do właściwego punktu zbiórki celem przekazania do recyklingu. Postępując w ten sposób, pomaga się zapobiegać szkodom, jakie produkty te mogłyby wyrządzić przyrodzie i środowisku, oraz wspiera się ochronę ludzkiego zdrowia. Więcej informacji na temat właściwego sposobu przekazywania do utylizacji można uzyskać w lokalnym urzędzie miasta, firmie zajmującej się odbiorem odpadów lub sklepie, który sprzedał produkt.

Uruchamianie zegara: Włóż 3 baterie AAA.
(A) Czujnik WŁ./WYŁ. (B) Alarm WŁ./WYŁ. (C) Format 12- lub 24-godzinny / Rok (D) Minuta/data/°C/°F
(E) Godzina/miesiąc (F) Drzemka/oświetlenie (G) Ustawianie blokady/alarmu ustawianie daty / ustawianie godziny (H) Pokrywa komory baterii
Ustawianie daty: patrz rys. 1
Ustawianie czasu: patrz rys. 2
Ustawianie alarmu: patrz rys. 3
Głośność alarmu zwiększa się stopniowo, a następnie po upływie 1 minuty alarm wyłącza się.
Automatyczne oświetlenie: można włączać/wyłączać za pomocą przycisku czujnika.
Można wybrać 12- lub 24-godzinny format zegara oraz stopnie Celsjusza bądź Fahrenheita.

CZ DŮLEŽITÉ INFORMACE!
Před sestavením nebo použitím výrobku si pečlivě přečtěte celý návod. Dodržujte důsledně uvedené pokyny a návod uschovejte, aby byl k dispozici v případě potřeby.
Používá baterie 3 x AAA. Baterie nejsou součástí balení. Nepoužívejte dobíjecí baterie. Nedobíjejte baterie, které nelze dobíjet. Nekombinujte staré a nové baterie, ani různé typy baterií. Používejte pouze baterie, které vyhovují požadavkům na baterie uvedeným v návodu k použití. Vložte baterie a dbejte přitom na správnou polaritu. Vybité baterie z výrobku vyjměte. Nezkratujte napájecí svorky. Baterie nevhazujte do otevřeného ohně.
Likvidace zařízení po ukončení jejich používání uživateli v soukromých domácnostech v zemích Evropské Unie. Tento symbol označuje, že výrobek nelze likvidovat jako běžný domovní odpad. Elektrická a elektronická zařízení obsahují látky, které mohou být škodlivé lidskému zdraví a životnímu prostředí, pokud by nebyly odpovídajícím způsobem recyklovány. Je vaší odpovědností, abyste zařízení odevzdali v místě určeném pro sběr elektrických a elektronických zařízení určených k recyklaci. Když předáte výrobky k odpovídající recyklaci, pomáháte zabránit, aby zbytečně zatěžovaly přírodu a životní prostředí, a chráníte lidské zdraví. Další informace týkající se správné likvidace získáte na místním úřadě, u vaší služby zajišťující likvidaci domovního odpadu nebo v obchodě, ve kterém jste produkt zakoupili.

Zapnutí hodin: Vložte 3 baterie AAA.
(A) Zapnout/vypnout senzor (B) Zapnout/vypnout buzení (C) 12hodinový nebo 24hodinový formát zobrazení času/Rok (D) Minuty/Datum/°C/°F
(E) Hodiny/Měsíc (F) Opakované buzení/Světlo (G) Zámek/Nastavení buzení/Nastavení data/Nastavení času (H) Kryt baterie
Nastavení data: Viz obr. 1
Nastavení času: Viz obr. 2
Nastavení buzení: Viz obr. 3
Hlasitost buzení se postupně zvyšuje a zastaví se po 1 minutě.
Automatické světlo: Možno zapnout/vypnout tlačítkem „sensor".
Čas si můžete nastavit ve 12hodinovém nebo 24hodinovém formátu a teplotu zobrazit buď ve stupních Celsia, nebo Fahrenheita.

HU FONTOS INFORMÁCIÓ
A termék összeszerelésének vagy használatának megkezdése előtt figyelmesen olvassa el a teljes útmutatót. Őrizze meg az útmutatót, és gondosan tartsa be a benne foglaltakat.
Elemre 3 x AAA működik. A csomag elemeket nem tartalmaz. Ne használjon akkumulátorokat. Ne próbálja meg újratölteni az egyszer használatos elemeket. Ne használjon különböző típusú elemeket vagy akkumulátorokat együtt, illetve régieket újakkal. Csak olyan elemeket vagy akkumulátorokat használjon, amelyek pontosan vagy hozzávetőleg megfelelnek a használati utasításban foglalt követelményeknek. Az elemek vagy akkumulátorok behelyezésekor ügyelje a helyes polaritásra. A lemerült elemeket vegye ki a termékből. Ne zárja rövidre a tápérintkezőket. Ne tegye ki az elemeket nyílt láng hatásának.
Magáncélokra használt berendezések hulladékának kezelése az Európai Unióban. Az ábra azt jelenti, hogy a termék nem dobható el háztartási hulladékként. Az elektromos és elektronikus berendezések olyan anyagokat tartalmaznak, amelyek helyes újrahasznosítás hiányában kárt tehetnek az emberi egészségben és a környezetben. Az Ön felelőssége, hogy leadja őket az elektromos és elektronikus berendezések hulladékának újrahasznosítására létesített gyűjtőhelyen. Így megelőzi, hogy ezek a termékek elkerülhető kárt tegyenek a természetben, a környezetben, és védi az emberi egészséget. A hulladékkezelés megfelelő módjáról a helyi önkormányzatnál, a háztartási hulladék elszállítását végző szolgáltatónál vagy a termék vásárlása szerinti üzletnél érdeklődhet.

Az óra elindítása: Helyezzen be 3 db AAA elemet.
(A) Érzékelő BE/KI (B) Ébresztő BE/KI (C) 12 vagy 24 órás idő/Év (D) Perc/Dátum/°C/°F
(E) Óra/Hónap (F) Szundi/Világítás (G) Zár/Ébresztő beállítása/dátum beállítása/idő beállítása (H) Elemtartó fedele
Dátum beállítása: lásd az 1. ábrát
Idő beállítása: lásd a 2. ábrát
Ébresztő beállítása: lásd a 3. ábrát
Az ébresztő egyre hangosabb lesz, és 1 perc elteltével leáll.
Automatikus világítás: az „érzékelő" gombbal be- vagy kikapcsolható.
Válthat a 12 vagy 24 órás idő kijelzése és a Celsius- vagy Fahrenheit-fokban történő kijelzés között.

NL BELANGRIJKE INFORMATIE!
Lees de volledige handleiding zorgvuldig door voordat u dit product monteert en/of gebruikt. Volg de handleiding zorgvuldig en bewaar deze voor toekomstig gebruik.
Gebruikt 3 x AAA-batterijen. Batterijen niet inbegrepen. Gebruik geen oplaadbare batterijen. Laad niet-oplaadbare batterijen niet op. Gebruik geen oude en nieuwe batterijen of batterijen van verschillende typen door elkaar. Gebruik alleen batterijen die van hetzelfde type zijn of die overeenkomen met de batterijvereisten in de instructiehandleiding. Plaats de batterijen met de juiste polariteit. Verwijder lege batterijen uit het product. Zorg dat de voedingscontacten geen kortsluiting veroorzaken. Gooi batterijen niet in het vuur.
Afvoer van afgedankte elektrische en elektronische apparaten uit particuliere huishoudens in de Europese Unie. Dit symbool geeft aan dat u dit product niet samen met ander huishoudelijk afval mag afvoeren. Elektrische en elektronische apparaten bevatten stoffen die schadelijk kunnen zijn voor de menselijke gezondheid en het milieu als ze niet correct worden gerecycled. Het is uw verantwoordelijkheid om dit product af te geven bij een inzamelpunt voor het recyclen van afgedankte elektrische en elektronische apparatuur. Door dit product op de juiste wijze af te voeren, helpt u voorkomen dat deze producten de natuur en het milieu onnodig belasten en de menselijke gezondheid schaden. Neem voor meer informatie over een correcte afvoer contact op met uw gemeente, het plaatselijke afvalverwerkingsbedrijf of de winkel waar u dit product hebt gekocht.

De klok opstarten: plaats 3 AAA-batterijen.
(A) Sensor AAN/UIT (B) Alarm AAN/UIT (C) AM-PM of 24-uursklok/Jaar (D) Minuten/Datum/°C/°F
(E) Uur/Maand (F) Sluimer/Licht (G) Vergrendel/Stel Alarm/datum/tijd in (H) Batterijdeksel
Datum instellen: zie figuur 1
Tijd instellen: zie figuur 2
Alarm instellen: zie figuur 3
Het alarm wordt steeds luider en stopt na 1 minuut.
Automatisch licht: kan worden in-/uitgeschakeld met de 'sensor'-knop.
U kunt schakelen tussen AM/PM of de 24-uursklok, en graden Celsius of Fahrenheit.

SK DÔLEŽITÉ INFORMÁCIE!
Predtým ako začnete s montážou a/alebo používaním tohto produktu si pozorne prečítajte celý návod. Návod dôsledne dodržiavajte a ponechajte si ho pre použitie v budúcnosti.
Použitie 3 x AAA batérií. Batérie nie sú súčasťou balenia. Nepoužívajte nabíjateľné batérie. Nenabíjajte batérie, ktoré nie je možné nabíjať. Nepoužívajte súčasne rôzne typy batérií alebo staré a nové batérie. Používajte len batérie, ktoré vyhovujú požiadavkám pre batérie uvedeným v návode na použitie. Vložte batérie s dodržaním správnej polarity. Vybité batérie z výrobku vyberte. Prívodné svorky neskratujte. Batérie nehádžte do otvoreného ohňa.
Likvidácia odpadu používateľmi v súkromných domácnostiach v Európskej únii. Tento symbol znamená, že produkt sa nesmie zlikvidovať s iným domácim odpadom. Elektrické a elektronické zariadenia obsahujú látky, ktoré môžu pri nesprávnej recyklácii poškodiť ľudské zdravie a životné prostredie. Ste zodpovední za odovzdanie na určenom mieste zberu na recykláciu elektrického a elektronického odpadu. Odovzdaním na správnu recykláciu pomáhate pri zabraňovaní zbytočnému zaťažovaniu prírody a životného prostredia týmto produktom a chránení ľudského zdravia. Viac informácií o správnej likvidácii vám poskytne lokálny mestský úrad, servis na likvidáciu domáceho odpadu alebo personál predajne, kde ste produkt zakúpili.

Zapnutie hodín: Vložte 3 batérie typu AAA.
(A) Zapnutie/vypnutie snímača (B) Zapnutie/vypnutie budíka (C) 12-hodinový alebo 24-hodinový formát zobrazenia času/Rok (D) Minúty/Dátum/°C/°F
(E) Hodiny/Mesiac (F) Opakované budenie/Svetlo (G) Zámok/Nastavenie budíka/Nastavenie dátumu/Nastavenie času (H) Kryt na batérie
Nastavenie dátumu: Pozri obrázok 1
Nastavenie času: Pozri obrázok 2
Nastavenie budíka: Pozri obrázok 3
Hlasitosť zvonenia budíka sa postupne zvyšuje a po 1 minúte utíchne.
Automatické osvetlenie: Možno ho zapnúť/vypnúť pomocou tlačidla pre „snímač".
Čas si môžete nastaviť buď v 12-hodinovom, alebo v 24-hodinovom formáte a teplotu zobraziť buď v stupňoch Celzia, alebo Fahrenheita.

FR INFORMATIONS IMPORTANTES
Veuillez lire attentivement l'ensemble du manuel avant de commencer à monter et/ou utiliser ce produit. Suivez rigoureusement le manuel et conservez-le pour toute consultation ultérieure.
Fonctionne avec des piles 3 x AAA. Piles non incluses. N'utilisez pas de piles rechargeables. N'essayez pas de recharger des piles non rechargeables. Ne mélangez pas différents types de piles ou encore des piles usagées et des neuves. N'utilisez que des piles équivalentes ou similaires aux modèles mentionnés dans le mode d'emploi. Insérez les piles en veillant à respecter la polarité. Retirez les piles déchargées du produit. Ne court-circuitez pas les bornes d'alimentation. Ne jetez pas les piles au feu.
Élimination des appareils mis au rebut par les ménages dans l'Union européenne. Ce symbole indique que ce produit ne doit pas être jeté avec les déchets ménagers ordinaires. Les appareils électriques et électroniques contiennent des substances nuisibles à la santé humaine et à l'environnement en cas de recyclage non conforme. Il est de votre responsabilité de déposer vos appareils dans les centres de collecte désignés pour le recyclage des équipements électriques et électroniques. En confiant votre appareil à un centre de recyclage désigné, vous contribuez à la préservation de la nature et de l'environnement ainsi qu'à la protection de la santé humaine. Pour obtenir plus d'informations sur l'élimination correcte de vos déchets, contactez les autorités locales, le service de collecte des ordures ménagères ou le magasin dans lequel vous avez acheté ce produit.

Mise en route de l'horloge : Insérez 3 piles AAA.
(A) Capteur ON/OFF (B) Alarme ON/OFF (C) Horloge 12 ou 24 heures /Année (D) Minute/Date/°C/°F
(E) Heure/Mois (F) Snooze/Lumière (G) Verrouiller/Réglage alarme/Réglage date/Réglage heure (H) Couvercle des piles
Réglage de la date : Voir figure 1
Réglage de l'heure : Voir figure 2
Réglage de l'alarme : Voir figure 3
L'alarme sonne de plus en plus fort et s'arrête après 1 minute.
Lumière automatique : Peut être allumée/éteinte grâce au bouton « sensor ».
Vous pouvez choisir entre l'horloge 12 ou 24 heures et les degrés Celsius ou Fahrenheit.

SI POMEMBNE INFORMACIJE!
Pred montažo/uporabo izdelka pozorno preberite ta navodila za uporabo. Upoštevajte navodila in jih shranite, saj jih boste morda še potrebovali.
Uporabite 3 x AAA baterije. Baterije niso priložene. Ne uporabljajte polnilnih baterij. Ne polnite ponovno baterij, ki niso namenjene za ponovno poljnjenje. Ne uporabljajte novih in starih baterij hkrati ter ne mešajte različnih tipov baterij. Vstavite baterije s pravilno polariteto. Odstranite izrabljene baterije iz izdelka. Pazite, da na odvzemnem mestu ne pride do kratkega stika. Ne mečite baterij v odprt ogenj.
Odlaganje odpadne opreme iz zasebnih gospodinjstev v EU. Izdelkov, označenih s tem simbolom, ne smete odlagati med običajne gospodinjske odpadke. Električna in elektronska oprema vsebuje snovi, ki lahko škodujejo zdravju ljudi in okolju, če niso ustrezno reciklirane. Zato morate poskrbeti, da izdelek oddate na ustrezno zbirno mesto za recikliranje odpadne električne in elektronske opreme. S pravilnim odlaganjem in oddajo odpadne opreme v recikliranje boste pomagali preprečiti nepotrebno onesnaževanje narave in okolja ter zaščititi zdravje ljudi. Za nadaljnje informacije v zvezi s pravilnim ravnanjem z odpadno opremo se obrite na pristojno lokalno službo, komunalno podjetje, ki skrbi za odstranjevanje gospodinjskih odpadkov v vašem kraju, ali trgovino, kjer ste izdelek kupili.

Vklop ure: vstavite 3 baterije AAA.
(A) VKLOP/IZKLOP tipala (B) VKLOP/IZKLOP alarma (C) AM-PM ali 24 ur/leto (D) minuta/datum/°C/°F
(E) Ura/mesec (F) Dremež/osvetlitev (G) Zakleni/alarm nastavljen/datum nastavljen/čas nastavljen (H) Pokrov baterije
Nastavitve datuma: glejte sliko 1.
Nastavitve časa: glejte sliko 2.
Nastavitve alarma: glejte sliko 3.
Alarm postaja vse glasnejši in se po eni minuti ustavi.
Samodejna osvetlitev: lahko vključite/izključite z gumbom senzor.
Lahko nastavite način zapisa časa (AM/PM ali 24 ur) in izbirate med °C in °F.

HR VAŽNE OBAVIJESTI!
Molimo Vas pažljivo pročitajte upute za uporabu prije sastavljanja i/ili korištenja ovog proizvoda. Strogo se pridržavajte uputa i sačuvajte ih za buduće potrebe.
Potrebno baterija: 3 x AAA. Baterije nisu priložene. Ne koristite baterije koje se mogu puniti. Ne punite baterije koje nemaju mogućnost punjenja. Ne koristite zajedno stare i nove baterije, kao ni različite vrste baterija. Upotrebljavajte samo baterije koje su jednake ili slične baterijama naznačenim u uputama za uporabu. Umetnite baterije pazeći na položaj polova. Izvadite prazne baterije iz proizvoda. Nemojte kratko spajati kontakte. Nemojte bacati baterije u vatru.
Odlaganje otpadne opreme koju provode korisnici u privatnim kućanstvima u Europskoj Uniji. Ovaj simbol pokazuje da se ovaj proizvod ne smije odlagati skupa s drugim otpadom kućanstva. Električna i elektronička oprema sadrže tvari koje mogu naškoditi ljudskom zdravlju i životnom okolišu ako ju se ne reciklira pravilno. Vaša je odgovornost predati otpadnu električku i elektroničku opremu na predviđenom mjestu za prikupljanje radi recikliranja. Predajom ove opreme radi pravilnog recikliranja pomažete da se spreči nepotrebno ugrožavanje prirode i životnog okoliša te zaštiti ljudsko zdravlje. Više informacija o pravilnom odlaganju potražite u lokalnoj gradskoj službi, vašoj komunalnoj službi za otpad ili u dućanu u kojem ste kupili ovaj proizvod.

Pokretanje sata: Umetnite 3 baterije AAA.
(A) Senzor uklj/isklj (B) Alarm uklj/isklj (C) sat na AM-PM ili na 24 sata / godina (D) minute/datum/°C/°F
(E) sat/mjesec (F) odgoda alarma / svjetlo (G) zaključavanje / postavljanje alarma / postavljanje datuma / postavljanje vremena (H) poklopac za bateriju
Postavljanje datuma: pogledajte sliku 1
Postavljanje vremena: pogledajte sliku 2
Postavljanje alarma: pogledajte sliku 3
Alarm postaje sve glasniji i zaustavlja se nakon 1 minute.
Automatsko svjetlo: može se uključivati i isključivati s pomoću gumba "senzor".
Možete namjestiti sat na AM/PM ili 24-satni prikaz te na prikaz stupnjeva Celzija ili Fahrenheita.

IT INFORMAZIONI IMPORTANTI!
Si prega di leggere attentamente l'intero manuale prima di cominciare a montare e/o a utilizzare questo prodotto. Seguire rigorosamente le istruzioni di questo manuale e conservarlo per una successiva consultazione.
Utilizzare 3 x AAA batterie. Batterie non incluse. Non utilizzare batterie ricaricabili. Non ricaricare batterie non ricaricabili. Non mischiare batterie vecchie e nuove o diversi tipi di batterie. Utilizzare solo le batterie indicate nel manuale di istruzioni. Inserire le batterie rispettando la polarità corretta. Rimuovere le batterie scariche dal prodotto. I terminali di alimentazione non devono essere cortocircuitati. Non gettare le batterie nel fuoco.
Smaltimento dei rifiuti da parte dei privati all'interno dell'Unione europea. Questo simbolo indica che questo prodotto non deve essere smaltito insieme agli altri rifiuti domestici. Le apparecchiature elettriche ed elettroniche contengono sostanze che possono causare danni alla salute umana e all'ambiente se non riciclate correttamente. È responsabilità dell'utente consegnare a un punto di raccolta designato per il riciclaggio le apparecchiature elettriche ed elettroniche. Quando si ricicla correttamente, si aiuta a prevenire che questi prodotti possano danneggiare inutilmente la natura e l'ambiente e si aiuta a tutelare la salute umana. Per ulteriori informazioni su un corretto smaltimento, contattare l'ufficio comunale locale, il servizio di smaltimento dei rifiuti domestici o il negozio in cui è stato acquistato questo prodotto.

Accensione della sveglia: Inserire 3 batterie AAA.
(A) Sensore ON/OFF (B) Sveglia ON/OFF (C) Orologio con orario AM-PM oppure 24 ore/Anno (D) Minuto/Data/°C/°F
(E) Ora/Mese (F) Snooze/Luce (G) Blocco/Imposta sveglia/Imposta data/Imposta ora (H) Coperchio del vano batterie
Impostazione data: Vedere figura 1
Impostazione ora: Vedere figura 2
Impostazione sveglia: Vedere figura 3
La sveglia diventa progressivamente più forte e si ferma dopo 1 minuto.
Luce automatica: Si può accendere/spegnere utilizzando il pulsante "sensore".
È possibile passare dalla visualizzazione delle ore in AM/PM a quella a 24 ore e da gradi Celsius a Fahrenheit.

ES INFORMACIÓN IMPORTANTE
Leer con atención todo el manual antes de comenzar a ensamblar/usar este producto. Seguir a conciencia las instrucciones del manual y conservarlo para futuras consultas.
Funciona con 3 pilas AAA. Pilas no incluidas. No utilice pilas recargables. No intente cargas pilas que no sean recargables. No mezcle pilas nuevas con pilas usadas ni de tipos distintos. Solo se deben usar pilas idénticas o similares a las indicadas en el manual de instrucciones. Introduzca las pilas respetando la polaridad. Extraiga las pilas gastadas del producto. No cortocircuite los terminales de alimentación. No tire las pilas al fuego.
Eliminación de aparatos utilizados por usuarios particulares en la Unión Europea. Este símbolo indica que este producto no debe desecharse junto con el resto de residuos domésticos. Los aparatos eléctricos y electrónicos contienen sustancias que pueden ser nocivas para el medioambiente y la salud de las personas si no se reciclan adecuadamente. El usuario tiene la responsabilidad de entregar estos productos a un punto de recogida designado para el reciclaje de aparatos eléctricos y electrónicos. Mediante la entrega para su correcto reciclaje, se evita que estos productos puedan dañar la naturaleza y el medioambiente de forma innecesaria, además de contribuir a proteger la salud de las personas. Si desea obtener más información acerca del modo adecuado de desechar estos productos, póngase en contacto con el ayuntamiento, el servicio de recogida de basuras o la tienda en la que compró el producto.

Puesta en marcha del reloj: inserte 3 pilas AAA.
(A) Activación/desactivación del sensor (B) Activación/desactivación de la alarma (C) Formato de reloj AM-PM o 24 horas/Año (D) Minutos/Fecha/°C/°F
(E) Hora/Mes (F) Repetición de alarma/Luz (G) Bloqueo/Configuración de la alarma/ajuste de la fecha/ajuste de la hora (H) Tapa del compartimento de las pilas
Ajuste de la fecha: véase la figura 1
Ajuste de la hora: véase la figura 2
Configuración de la alarma: véase la figura 3
La alarma va aumentando su volumen de forma gradual y se detiene después de 1 minuto.
Luz automática: se puede activar/desactivar mediante el uso del botón «sensor».
Puede cambiar entre el formato de hora AM/FM y el formato de 24 horas, y entre grados Celsius y Fahrenheit.

BA VAŽNE INFORMACIJE!
Prije sklapanja i/ili korištenja ovog proizvoda, pažljivo pročitajte cijeli priručnik. Pažljivo se pridržavajte uputstava u priručniku i sačuvajte ga za buduću upotrebu.
Potrebne su 3 x AAA baterije. Baterije nisu priložene. Ne koristite punjive baterije. Ne dopunjavajte baterije koje nisu predviđene za dopunu. Ne miješajte stare i nove baterije ili baterije različitih vrsta. Koristite samo baterije koje su iste ili slične baterijama navedenim u uputstvu za upotrebu. Umetnite baterije tako da polovi budu ispravno okrenuti. Istrošene baterije izvadite iz proizvoda. Ne pravite kratki spoj između priključaka za napajanje. Ne bacajte baterije u otvoreni plamen.
Odlaganje otpadnih materija od strane korisnika u privatnim domaćinstvima u Evropskoj uniji. Ovaj simbol označava da proizvod nije dozvoljeno odlagati s ostalim otpadom iz domaćinstva. Električna i elektronska oprema sadrži materije koje mogu biti štetne po ljudsko zdravlje i okolinu ako nisu reciklirane na ispravan način. Vaša je odgovornost da proizvod dostavite na utvrđenu sabirnu lokaciju za recikliranje otpada električne i elektronske opreme. Predajom proizvoda na ispravno recikliranje sprječavate nepotrebno zagađivanje prirode i okoline ovakvim proizvodima i pomažete u zaštiti ljudskog zdravlja. Za više informacija o ispravnom odlaganju, obratite se nadležnim vlastima, komunalnom preduzeću ili u prodavnicu u kojoj ste kupili proizvod.

Pokretanje sata: Umetnite 3 x AAA baterije.
(A) Senzor UKLJUČEN/ISKLJUČEN (B) Alarm UKLJUČEN/ISKLJUČEN (C) Sat sa AM-PM / 24-časovnim prikazom /Godina (D) Minuta/Datum/°C/°F
(E) Sat/Mjesec (F) Odloži/Svjetlo (G) Zaključaj/Podesi alarm/Podesi datum /Podesi vrijeme (H) Poklopac baterije
Podešavanje datuma: Pogledajte sliku 1
Podešavanje vremena: Pogledajte sliku 2
Podešavanje alarma: Pogledajte sliku 3
Jačina zvuka alarma se postepeno povećava i zaustavlja se nakon 1 minute.
Automatsko svjetlo: Može se uključiti/isključiti pomoću tipke „senzor".
Možete birati sat sa AM/PM ili 24-časovnim prikazom kao i stepene celzija ili farenhajta.

RS VAŽNE INFORMACIJE!
Pažljivo pročitajte kompletan priručnik pre nego što počnete da sklapate i/ili koristite ovaj proizvod. Detaljno sledite priručnik i sačuvajte ga za kasniju upotrebu
Koristi 3 x AAA baterije. Baterije nisu uključene. Nemojte koristiti punjive baterije. Nemojte ponovo puniti nepunjive baterije. Nemojte kombinovati stare i nove baterije ili tipove baterija. Koristite samo iste ili slične baterije u skladu sa zahtevima iz uputstva za upotrebu baterija. Stavite baterije pazeći na ispravan polaritet. Izvadite istrošene baterije iz proizvoda. Nemojte kratko spajati kontakte baterije. Nemojte bacati baterije u vatru.
Odlaganje otpadne opreme koje vrše korisnici u privatnim domaćinstvima u Evropskoj Uniji. Ovaj simbol pokazuje da se ovaj proizvod ne sme odlagati zajedno sa ostalim otpadom domaćinstva. Električna i elektronska oprema sadrži supstance koje mogu naškoditi ljudskom zdravlju i životnom okruženju ako se ona ne reciklira na pravilan način. Vi ste odgovorni za to da je predate na reciklažnom mestu predviđenom za prikupljanje otpadne električne i elektronske opreme. Njenim predavanjem radi pravilne reciklaže pomažete da ovi proizvodi ne ugrožavaju bespotrebno prirodu i životnu sredinu i štitite ljudsko zdravlje. Više informacija u vezi sa pravilnim odlaganjem potražite u lokalnoj gradskoj službi, komunalnoj službi za odlaganje otpada ili u prodavnici u kojoj ste kupili ovaj proizvod.

Aktiviranje sata: Ubacite 3 AAA baterije.
(A) Senzor UKLJUČEN/ISKLJUČEN (B) Alarm UKLJUČEN/ISKLJUČEN (C) Sat sa AM-PM / 24-časovnim prikazom /Godina (D) Minut/Datum/°C/°F
(E) sat/mesec (F) odlaganje/svetlo (G) zaključavanje/podešavanje alarma/podešavanje datuma/podešavanje vremena (H) poklopac baterije
Podešavanje datuma: Pogledajte sliku 1
Podešavanje datuma: Pogledajte sliku 2
Podešavanje alarma: Pogledajte sliku 3
Alarm se postepeno pojačava i prestaje nakon 1 minuta.
Automatsko svetlo: Može da se uključi/isključi pomoću dugmeta za senzor.
Možete da menjate prikaz tako da vreme bude u formatu od 12 ili 24 časa, a stepeni u celzijusima ili farenhajtima.

UA ВАЖЛИВА ІНФОРМАЦІЯ.
Уважно прочитайте весь посібник, перш ніж збирати та/чи використовувати цей продукт. Виконайте всі інструкції цього посібника та збережіть його для подальшого використання.
Використовуються батарейки 3 AAA. Батарейки не включені в комплект. Не використовуйте акумуляторні батареї. Не заряджайте батареї, які для цього не призначені. Не використовуйте різні типи батарейок і не вставляйте нові та вже використовувані раніше батарейки одночасно. Використовуйте тільки батареї, зазначені у вимогах до батарей в інструкції з експлуатації, або аналогічні їм. Вставте батареї, правильно зорієнтувавши полюси. Виймайте з виробу використані батареї. Не замикайте клеми живлення накоротко. Не викидайте батареї у вогонь.
Утилізація відпрацьованого обладнання користувачами у приватних домогосподарствах Європейського Союзу. Цей символ вказує на те, що даний продукт не можна утилізувати з іншими побутовими відходами. Електричні та електронні прилади містять речовини, які можуть зашкодити здоров'ю людини і навколишньому середовищу, якщо їх не утилізувати належним чином. Ви несете повну відповідальність за те, щоб передати їх до спеціальних пунктів збору для утилізації відпрацьованих електричних і електронних приладів. Якщо ви передаєте прилади для належної утилізації, ви робите свій внесок для того, щоб ці продукти не забруднювали природу і навколишнє середовище, та допомагаєте захистити здоров'я людей. Для отримання докладної інформації про правильну утилізацію, зверніться до вашого місцевої адміністрації, в службу збору побутових відходів або до магазину, де ви придбали цей продукт.

Увімкнення годинника: Установіть 3 батарейки типу AAA.
(A) "Сенсорна" кнопка УВІМК./ВИМК, (B) Будильник УВІМК./ВИМК. (C) AM-PM або 24 години/Рік (D) Хвилини/Дата/°C/°F
(E) Години/Місяць (F) Повтор сигналу/Підсвітка (G) Блокування/встановлення будильника/встановлення дати/встановлення часу (H) Кришка батарейного відсіку
Встановлення дати: Див. рис. 1
Встановлення часу: Див. рис. 2
Встановлення будильника: Див. рис. 3
Сигнал будильника стає все голоснішим і припиняється через 1 хвилину.
Автоматична підсвітка: Можна вмикати або вимикати за допомогою "сенсорної" кнопки.
Можна перемикатися між форматом AM/PM або 24-годинним форматом і градусами Цельсія або Фаренгейта.

RO INFORMAŢII IMPORTANTE
Citiţi cu atenţie întregul manual înainte de a începe să montaţi şi/sau să utilizaţi acest produs. Urmaţi îndeaproape instrucţiunile din manual şi păstraţi-l pentru consultare ulterioară.
Necesită baterii de tip 3 x AAA. Bateriile nu sunt incluse. Nu folosiţi baterii reîncărcabile. Nu incercaţi să încărcaţi bateriile care nu sunt reîncărcabile. Nu amestecaţi bateriile vechi cu cele noi sau de tip diferit. Folosiţi doar baterii care sunt de acelaşi tip sau cele similare cu cerinţele bateriilor descrise in manualul de instrcţiuni. Introduceţi bateriile cu polii in mod corespunzător. Scoate-ţi bateriile consumate din aparat. Nu scurt-circuitaţi terminalele de încărcare. Nu aruncaţi bateriile in foc deschis.
Eliminarea deşeurilor de echipamente de către utilizatorii din gospodăriile particulare din Uniunea Europeană. Acest simbol indică faptul că produsul nu trebuie aruncat împreună cu deşeurile menajere ale gospodăriei dvs. Echipamentele electrice şi electronice conţin substanţe care pot dăuna sănătăţii umane şi mediului dacă nu sunt reciclate corect. Este responsabilitatea dvs. să le predaţi la un punct de colectare desemnat pentru reciclarea echipamentelor electrice şi electronice uzate. Predându-le pentru o reciclare corectă, ajutaţi la prevenirea impactului inutil al acestui produs asupra naturii şi mediului şi la protejarea sănătăţii umane. Pentru mai multe informaţii referitoare la eliminarea corectă, contactaţi biroul local din oraşul dvs., serviciul de salubritate aferent gospodăriei dvs. sau magazinul de la care aţi achiziţionat acest produs.

Pornirea ceasului: Introduceţi 3 x baterii AAA.
(A) Senzor PORNIT/OPRIT (B) Alarmă PORNITĂ/OPRITĂ (C) Ceas AM-PM sau 24 ore/an (D) minut/dată/°C/°F
(E) Oră/lună (F) Amânare/lumină (G) Blocare/setare alarmă/setare dată/setare oră (H) Capac baterii
Setarea datei: Vedeţi figura 1.
Setarea orei: Vedeţi figura 2
Setarea alarmei: Vedeţi figura 3
Alarma creşte în intensitate şi se opreşte după 1 minut.
Lumină automată: Poate fi pornită/oprită folosind butonul „senzor".
Puteţi trece de la AM/PM la 24 de ore şi de la grade Celsius la grade Fahrenheit.

BG ВАЖНА ИНФОРМАЦИЯ!
Моля, прочетете цялото ръководство внимателно, преди да започнете да сглобявате и/или използвате този продукт. Следвайте стриктно ръководството и го пазете за бъдещи справки.
Използвайте 3 x AAA батерии. Батериите не са включени. Не използвайте презареждащи се батерии. Не зареждайте обикновени батерии. Не смесвайте стари и нови батерии или батерии от различен тип. Използвайте само батерии, които са същите или подобни на изискваните в инструкцията за употреба. Поставете батериите с правилно ориентирани полюси. Изваждайте изтощените батерии от продукта. Не поставяте на късо съединение захранващите изводи. Не излагайте батериите на открит огън.
Изхвърляне на отпадъчно оборудване от потребители в частни домакинства в Европейския съюз. Този символ показва, че този продукт не бива да бъде изхвърлян заедно с останалите ви битови отпадъци. Електрическото и електронно оборудване съдържа вещества, които могат да навредят на здравето на хората и на околната среда, ако не се рециклират правилно. Вие носите отговорност да предадете отпадъчното електрическо и електронно оборудване за рециклиране в съответния пункт. Когато предавате продукти за правилно рециклиране, вие спомагате за предотвратяването на излишно замърсяване на природата и околната среда и за предпазване на човешкото здраве. За повече информация относно правилното изхвърляне, моля, свържете се с местната община, вашата служба за битови отпадъци или магазина, откъдето сте закупили този продукт.

Стартиране на часовника: Поставете 3 батерии AAA.
(A) Сензор ON/OFF (B) Аларма ON/OFF (C) 12 или 24-часов формат на часа/Година (D) Минута/Дата/°C/°F
(E) Час/Месец (F) Отлагане/Светлина (G) Заключване/Задаване на аларма/задаване на датата/задаване на часа (H) Капак за батериите
Задаване на дата: Вж. фигура 1
Задаване на час: Вж. фигура 2
Задаване на аларма: Вж. фигура 3
Звукът на алармата постепенно става по-силен и спира след 1 минута.
Автоматична светлина: Може да бъде включена/изключена с помощта на бутона „сензор".
Можете да избирате между 12 и 24-часов формат на показване на часа, както и между градуси по Целзий или Фаренхайт.

GR ΣΗΜΑΝΤΙΚΕΣ ΠΛΗΡΟΦΟΡΙΕΣ!
Διαβάστε προσεκτικά ολόκληρο το εγχειρίδιο πριν από τη συναρμολόγηση ή/και τη χρήση του προϊόντος. Ακολουθήστε προσεκτικά τις οδηγίες του εγχειριδίου και κρατήστε τις για μελλοντική αναφορά.
Χρησιμοποιεί 3 x AAA μπαταρίες. Δεν περιλαμβάνονται μπαταρίες. Μη χρησιμοποιείτε επαναφορτιζόμενες μπαταρίες. Μη φορτίζετε ξανά τις μη επαναφορτιζόμενες μπαταρίες. Μην αναμιγνύετε παλιές και καινούργιες μπαταρίες ή τύπους μπαταριών. Χρησιμοποιείτε μόνο μπαταρίες ίδιου ή παρόμοιου τύπου με αυτές που υπάρχουν στις απαιτήσεις μπαταριών στο εγχειρίδιο οδηγιών. Τοποθετήστε τις μπαταρίες με τη σωστή πολικότητα. Αφαιρέστε τις μπαταρίες που έχουν αδειάσει από το προϊόν. Μην βραχυκυκλώνετε τους ακροδέκτες τροφοδοτικού. Μην ρίχνετε μπαταρίες σε εστίες φωτιάς.
Απόρριψη αποβλήτων εξοπλισμού από χρήστες σε οικιακό περιβάλλον στην Ευρωπαϊκή Ένωση. Αυτό το σύμβολο υποδεικνύει ότι το προϊόν δεν πρέπει να απορρίπτεται μαζί με τα άλλα οικιακά απόβλητα. Ο ηλεκτρικός και ηλεκτρονικός εξοπλισμός περιέχουν ουσίες που μπορούν να βλάψουν την ανθρώπινη υγεία και το περιβάλλον εάν δεν ανακυκλωθούν σωστά. Η παράδοση σε κατάλληλο σημείο περισυλλογής για ανακύκλωση αποβλήτων ηλεκτρικού και ηλεκτρονικού εξοπλισμού είναι δική σας ευθύνη. Με την παράδοση στη σωστή ανακύκλωση συμβάλλετε στην αποτροπή της περιττής επιβάρυνσης της φύσης και του περιβάλλοντος από αυτά τα προϊόντα και στην προστασία της ανθρώπινης υγείας. Για περισσότερες πληροφορίες σχετικά με τη σωστή αποκομιδή, επικοινωνήστε με το τοπικό δημοτικό γραφείο, την υπηρεσία αποκομιδής οικιακών απορριμμάτων ή το κατάστημα όπου αγοράσατε το προϊόν.

Θέση του ρολογιού σε λειτουργία: Τοποθετήστε 3 μπαταρίες AAA.
(A) Αισθητήρας ON/OFF (B) Ξυπνητήρι ON/OFF (C) ΠΜ-ΜΜ ή 24ωρο/Έτος (D) Λεπτά/Ημερομηνία/°C/°F
(E) Ώρα/Μήνας (F) Επανάληψη/Φως (G) Κλείδωμα/Ρύθμιση αφύπνισης/Ρύθμιση ημερομηνίας/Ρύθμιση ώρας (H) Κάλυμμα μπαταρίας
Ρύθμιση ημερομηνίας: Βλέπε εικόνα 1
Ρύθμιση ώρας: Βλέπε εικόνα 2
Ρύθμιση αφύπνισης: Βλέπε εικόνα 3
Το ξυπνητήρι δυναμώνει σταδιακά και σταματά μετά από 1 λεπτό.
Αυτόματο φως: Μπορεί να ενεργοποιηθεί/απενεργοποιηθεί με το κουμπί "αισθητήρας".
Μπορείτε να εναλλάσσετε μεταξύ ΠΜ/ΜΜ ή 24ωρο και βαθμών Κελσίου ή Φαρενάιτ.

PT INFORMAÇÕES IMPORTANTES!
Queira ler este manual inteiro e com atenção antes de começar a montar e/ou usar este produto. Siga as instruções de forma cuidadosa e guarde-as para referência futura.
Utiliza 3 pilhas AAA. Pilhas não incluídas. Não utilize pilhas recarregáveis. Não recarregue pilhas não recarregáveis. Não misture pilhas novas e usadas nem tipos de pilhas. Utilize apenas pilhas que sejam iguais ou semelhantes aos requisitos de pilhas indicados no manual de instruções. Introduza as pilhas com a polaridade correta. Retire as pilhas gastas do produto. Não realize curto-circuitos nos terminais de alimentação. Não atire pilhas para chamas abertas.
Eliminação de equipamentos pelos utilizadores em ambientes domésticos na União Europeia. Este símbolo indica que este produto não deve ser eliminado juntamente com resíduos domésticos. Os equipamentos elétricos e eletrónicos contêm substâncias que poderão ser nocivas para a saúde humana e para o meio ambiente se não forem corretamente reciclados. É da sua responsabilidade colocar os equipamentos elétricos e eletrónicos num ponto de recolha designado para a reciclagem. Ao colocar estes produtos nos pontos de reciclagem adequados, está a ajudar a evitar que estes provoquem uma tensão desnecessária na natureza e no meio ambiente e a proteger a saúde humana. Para obter mais informações sobre a eliminação correta, contacte os serviços municipais locais, o serviço de eliminação de resíduos ou a loja onde adquiriu o seu produto.

Pôr o relógio a funcionar: Insira 3 pilhas AAA.
(A) Sensor ON/OFF (B) Despertador ON/OFF (C) AM-PM (manhã/tarde) ou relógio de 24 horas/Ano (D) Minutos/Data/°C/°F
(E) Hora/Mês (F) Repetição do despertador/Luz (G) Bloquear/Definição do despertador/definição da data /definição da hora (H) Tampa das pilhas
Definição da data: Ver imagem 1
Definição da hora: Ver imagem 2
Definição do despertador: Ver imagem 3
O despertador toca progressivamente mais alto e para após 1 minuto.
Luz automática: Pode ser ligada/desligada no botão "sensor".
Pode alternar entre o horário AM/PM (manhã/tarde) ou relógio de 24 horas e graus Centígrados ou Fahrenheit.

RU ВАЖНАЯ ИНФОРМАЦИЯ!
Внимательно и полностью прочитайте это руководство, прежде чем приступать к сборке или использованию этого изделия. Следуйте всем инструкциям этого руководства и сохраните его на будущее для справки.
Используются батарейки 3 x AAA. Батарейки не включены в комплект. Не используйте аккумуляторы. Не перезаряжайте батарейки, которые для этого не предназначены. Не используйте одновременно старые и новые батарейки или различные типы батареек. Используйте только батарейки, указанные в требованиях к батарейкам в инструкции по эксплуатации, или аналогичные им. Разместите батарейки, соблюдая полярность. Вынимайте из изделия севшие батарейки. Не замыкайте клеммы питания накоротко. Не бросайте батареи в открытый огонь.
Утилизация отслужившего оборудования частными домашними хозяйствами в Европейском Союзе. Этот символ означает, что данное изделие нельзя выбрасывать вместе с другими хозяйственными отходами. Электрическое и электронное оборудование содержит вещества, которые при неправильной утилизации могут нанести вред окружающей среде и здоровью людей. Вы должны передать отходы на специализированный пункт сбора отходов электрического и электронного оборудования. Передавая отходы для правильной переработки, вы помогаете защитить здоровье людей и снизить нагрузку, создаваемую этими отходами на природу и окружающую нас среду. Более подробную информацию о правильной утилизации вы можете получить в городской администрации, службе по вывозу и утилизации отходов или в магазине, где вы купили это изделие.

Подготовка к эксплуатации. Вставьте 3 батарейки AAA.
(A) Сенсор ВКЛ./ВЫКЛ. (B) Будильник ВКЛ./ВЫКЛ. (C) Отображение времени в 12-часовом или 24-часовом формате / Год (D) Минуты / Дата / °C / °F
(E) Час / Месяц (F) «Сон» / Подсветка (G) Блокировка / Установка будильника / Настройка даты / Настройка времени (H) Крышка отсека для батареек
Установка даты: см. рис. 1
Установка времени: см. рис. 2
Установка будильника: см. рис. 3
Сигнал постепенно становится громче и прекращается через 1 минуту.
Автоматическая подсветка: включается и выключается с помощью сенсорной кнопки.
Можно переключаться между 12-часовым или 24-часовым форматами времени, а также измерением температуры в градусах Цельсия или Фаренгейта.

TR ÖNEMLİ BİLGİLER!
Bu ürünün montajını yapmaya başlamadan ve/veya ürünü kullanmadan önce lütfen kılavuzun tamamını dikkatlice okuyun. Kılavuzu adım adım izleyin ve daha sonra başvurmak üzere saklayın.
3 x AAA pil kullanılır. Piller ürünle birlikte verilmez. Şarjlı pil kullanmayın. Şarj edilemeyen pilleri şarj etmeye çalışmayın. Farklı tipte pilleri veya eski ve yeni pilleri birlikte kullanmayın. Yalnızca birbiriyle aynı olan veya kullanım kılavuzunda belirtilen pil özelliklerine uygun pilleri kullanın. Pilleri, kutupları doğru yerlere gelecek şekilde yerleştirin. Biten pilleri üründen çıkartın. Pil temas noktalarına kısa devre yaptırmayın. Pilleri ateşe atmayın.
Avrupa Birliği'nde yaşayan ev kullanıcılarının kullandığı atık ekipmanların atılması. Bu sembol, ürünün diğer evsel atıklarla birlikte atılmaması gerektiğini gösterir. Elektrikli ve elektronik ekipmanlar, doğru şekilde geri dönüşüm sağlanmazsa insan sağlığı ve çevreye zararlı olabilecek maddeler içerir. Atık elektrikli ve elektronik ekipmanların belirlenen geri dönüşüm noktalarına bırakılması sizin sorumluluğunuzdadır. Doğru geri dönüşüm noktasına teslim ederek bu ürünlerin doğaya ve çevreye zarar vermesini engeller ve insan sağlığını korumuş olursunuz. Doğru atık imhası yolu hakkında daha fazla bilgi için, lütfen şehirdeki yerel büro, evsel atık imha servisi ya da ürünü aldığınız mağaza ile iletişime geçin.

Saatin başlatılması: 3 x AAA piller yerleştirin.
(A) Sensör AÇIK/KAPALI (B) Alarm AÇIK/KAPALI (C) AM-PM ya da 24 saatlik zaman biçimi /Yıl (D) Dakika/Tarih/°C/°F
(E) Saat/Ay (F) Erteleme/Lamba (G) Kilit/Alarm ayarı/tarih ayarı/zaman ayarı (H) Pil kapağı
Tarih ayarı: Bkz. şekil 1
Zaman ayarı: Bkz. şekil 2
Alarm ayarı: Bkz. şekil 3
Alarm sesi gittikçe artar ve 1 dakika sonra durur.
Otomatik lamba: "Sensör" düğmesi kullanılarak açılıp kapatılabilir.
Fahrenhayt ve Santigrat dereceleri ve 24 saatlik zaman biçimi ya da AM/PM arasında değişiklik yapabilirsiniz.

CN 重要信息！
组装和/或使用本产品之前请通读该手册。请严格遵循手册说明，保留手册供日后参考。
使用3 x AAA电池。不含电池。不要使用可充电电池。不要给一次性电池充电。不要将新旧电池搭配在一起使用，也不要混用不同类型的电池。仅使用符合说明手册要求的电池。按正确极性方向插入电池。耗尽电量的电池应从产品中取出。不要让电源端子短路。不要将电池投入明火中。
欧盟地区有关个人弃置废旧设备的说明。该符号表示本产品不能与其它生活垃圾一起处理。如果不能正确回收，电子和电气设备内含物质可能危害人体健康、破坏环境。您有责任将废旧电子及电子设备交到指定的收集点，进行回收处理。大家按要求回收处理废旧电子及电子设备，既可避免对环境造成破坏，也保护了人类自身。有关正确弃置设备的更多信息，请与当地市政有关部门、生活垃圾处理场所或购买本产品的商店联系。

启动闹钟： 插入 3 节 AAA 电池。
(A) 传感器开/关 (B) 闹钟开/关 (C) AM-PM 或 24 小时制/年 (D) 分钟/日期/˚C/˚F
(E) 小时/月 (F) 贪睡/灯光 (G) 锁定/闹钟设置/日期设置/时间设置 (H) 电池盖
日期设置： 见图 1
时间设置： 见图 2
闹钟设置： 见图 3
闹铃响声为渐强模式，1 分钟后停止
自动灯光： 使用 "传感器" 按钮开/关自动灯光。
可在 AM/PM 与 24 小时制之间切换，也可在摄氏度与华氏度之间切换。

AR معلومات مهمة!
يُرجى قراءة الدليل بأكمله بعناية قبل البدء في تجميع و/أو استخدام هذا المنتج. اتبع الدليل بعناية واحتفظ به للرجوع إليه في المستقبل.
يستخدم 3 بطاريات من نوع AAA. البطاريات غير مرفقة. لا تستخدم البطاريات القابلة لإعادة الشحن. لا تقم بإعادة شحن البطاريات غير القابلة لإعادة الشحن. لا تخلط بين البطاريات القديمة والجديدة أو أنواع البطاريات. لا تستخدم سوى البطاريات المتطابقة أو المشابهة لمتطلبات البطارية في دليل التعليمات. أدخل البطاريات بحيث تكون الأقطاب موجهة بشكل صحيح. قم بإزالة البطارية المستهلكة من المنتج. لا تقم بإحداث دائرة قصر كهربي في أطراف الإمداد بالطاقة. لا تقم بإلقاء البطاريات في اللهب المكشوف. التخلص من الأجهزة النفايات من قبل المستخدمين في المنازل الخاصة في الاتحاد الأوروبي. يشير هذا الرمز إلى أنه لا يجوز التخلص من هذا المنتج مع غيره من النفايات المنزلية لديك. تحتوي المعدات الكهربائية والإلكترونية على مواد قد تسبب ضررًا لصحة الإنسان والبيئة إذا لم تتم إعادة تدويرها بشكل صحيح.
وتقع على
عاتقك مسؤولية التسليم إلى نقطة تجميع مخصصة لإعادة تدوير نفايات المعدات الكهربائية والإلكترونية. عند التسليم لإعادة التدوير بشكل صحيح، فإنك تساعد على منع هذه المنتجات من إجهاد الطبيعة والبيئة بشكل غير ضروري وحماية صحة البشر. لمزيد من المعلومات حول التخلص الصحيح من المنتج، يُرجى التواصل مع مكتب المدينة المحلي لديك أو خدمة التخلص من النفايات المنزلية التي تتعامل معها أو المتجر الذي اشتريت منه هذا المنتج.
بدء الساعة: أدخل 3 بطاريات من نوع AAA.
(A) تشغيل/إيقاف تشغيل المستشعر (B) تشغيل/إيقاف تشغيل المنبّه (C) صباحًا-مساءً أو الساعة بنظام 24 ساعة/السنة (D) دقيقة/تاريخ/° مئوية/° فهرنهايت
(E) ساعة/شهر (F) غفوة/ضوء (G) قفل/ضبط المنبّه/ضبط التاريخ/ضبط الوقت (H) غطاء البطارية
إعداد التاريخ: انظر الشكل رقم 1
إعداد الأوقات: انظر الشكل رقم 2
إعدادات المنبّه: انظر الشكل رقم 3
يصبح المنبّه أعلى صوتًا تدريجيًا ويتوقف بعد دقيقة واحدة (1).
الضوء التلقائي: يمكن تشغيله/إيقاف تشغيله باستخدام زر "المستشعر".
يمكنك التبديل في الساعة بين نظامي صباحًا/مساءً أو 24 ساعة ودرجة مئوية أو درجة فهرنهايت

FR

JYSK
JYSK.com

GB The crossed-out wheeled bin indicates that marked items must be disposed of separately from household waste. By handing over marked items for recycling, according to local regulations, you help reduce potential harmful impact on the environment and on human health. For more information, please contact your JYSK store.
DK Den overstregede skraldespand med hjul angiver, at de mærkerede genstande skal bortskaffes separat fra husholdningsaffald. Ved at aflevere de mærkerede dele til genbrug i henhold til lokale bestemmelser hjælper du med at reducere potentiel skadelig indvirkning på miljøet og menneskers sundhed. Få flere oplysninger i din JYSK butik.
DE Die durchgestrichene Mülltonne auf Rädern weist darauf hin, dass gekennzeichnete Gegenstände getrennt vom Hausmüll entsorgt werden müssen. Indem ihr entsprechend gekennzeichnete Artikel gemäß den örtlichen Vorschriften zum Recycling abgebt, tragt ihr dazu bei, potenzielle schädliche Auswirkungen auf die Umwelt und die menschliche Gesundheit zu reduzieren. Weitere Informationen erhaltet ihr bei eurer JYSK-Filiale.
NO Søppelkassen med kryss over indikerer at merkede gjenstander må kastes separat fra husholdningsavfall. Ved å levere merkede artikler til gjenvinning, i henhold til lokale bestemmelser, bidrar du til å redusere potensiell skadelig innvirkning på miljøet og menneskers helse. Vennligst kontakt JYSK-butikken hvis du ønsker mer informasjon.
SE Den överkryssade soptunnan anger att märkta föremål måste kasseras separat från hushållsavfall. Genom att lämna in märkta föremål för återvinning, i enlighet med lokala bestämmelser, bidrar du till att minska potentiell skadlig inverkan på miljön och på människors hälsa. Om du vill ha mer information är du välkommen att kontakta din JYSK-butik.
FI Yliviivattu pyörillä varustettu roskakori osoittaa, että merkityt tuotteet on hävitettävä erillään kotitalousjätteestä. Toimittamalla kierrätykseen merkityt tuotteet paikallisten määräysten mukaisesti autat vähentämään mahdollisia haitallisia vaikutuksia ympäristöön ja ihmisten terveyteen. Lisätietoja on saatavilla JYSK-myymälästä.
PL Przekreślony kosz na kółkach oznacza, że dany przedmiot należy wyrzucić oddzielnie od odpadów domowych. Przekazując oznaczone przedmioty do recyklingu zgodnie z lokalnymi przepisami, pomagasz ograniczyć ich szkodliwy wpływ na środowisko i zdrowie ludzi. Aby uzyskać więcej informacji, prosimy o kontakt ze sklepem JYSK.
CZ Symbol přeškrtnuté popelnice na kolečkách znamená, že označené předměty musí být likvidovány odděleně od domovního odpadu. Předáním označených předmětů k recyklaci v souladu s místními předpisy pomůžete snížit potenciální škodlivý dopad na životní prostředí a lidské zdraví. Pro více informací prosím kontaktujte svou prodejnu JYSK.
HU Az áthúzott kerekes szemétgyűjtő tartály azt jelzi, hogy a megjelölt tételeket a háztartási hulladéktól elkülönítve kell ártalmatlanítani. Azzal, hogy a megjelölt tételeket a helyi előírásoknak megfelelően átadja újrahasznosításra, hozzájárul a környezetre és az emberi egészségre gyakorolt lehetséges káros hatások csökkentéséhez. További információkért vegye fel a kapcsolatot egy JYSK áruházzal.
NL De doorgekruiste afvalcontainer geeft aan dat gemarkeerde items gescheiden van het huishoudelijk afval moeten worden afgevoerd. Door gemarkeerde items te overhandigen voor recycling, volgens de lokale regelgeving, helpt u de mogelijke schadelijke impact op het milieu en de menselijke gezondheid te verminderen. Neem voor meer informatie contact op met uw JYSK-winkel.
SK Preškrtnutá smetná nádoba na kolieskach znamená, že sa musí označený tovar zlikvidovať samostatne od komunálneho odpadu. Odovzdaním označeného tovaru na recykláciu v súlade s miestnymi predpismi pomáhate znižovať potenciálny škodlivý vplyv na životné prostredie a zdravie ľudí. Ďalšie informácie vám poskytne personál predajne JYSK.
FR Le symbole de la poubelle sur roues barrée d'une croix indique que les articles marqués doivent être éliminés séparément des déchets ménagers. En mettant les articles marqués au recyclage, conformément aux réglementations locales, vous contribuez à réduire l'impact potentiellement nocif sur l'environnement et sur la santé humaine. Pour plus d'informations, veuillez contacter votre magasin JYSK.
SI Prečrtan smetnjak označuje, da je treba označene predmete odstraniti ločeno od gospodinjskih odpadkov. S predajo označenih predmetov za recikliranje v skladu z lokalnimi predpisi pomagate zmanjšati morebitne škodljive vplive na okolje in zdravje ljudi. Za več informacij se obrnite na trgovino JYSK.
HR Prekrižena kanta za otpad s kotačima ukazuje na to da se označeni predmeti moraju odlagati odvojeno od kućnog otpada. Predajom označenih predmeta za recikliranje u skladu s lokalnim propisima pomažete u smanjenju potencijalnog štetnog utjecaja na okoliš i zdravlje ljudi. Za više informacija kontaktirajte JYSKovu trgovinu.
IT Il bidone della spazzatura barrato indica che gli articoli contrassegnati devono essere smaltiti separatamente dai rifiuti domestici. Consegnando gli articoli contrassegnati per il riciclaggio in conformità alle normative locali contribuisci a ridurre il potenziale impatto dannoso sull'ambiente e sulla salute umana. Per ulteriori informazioni, contatta il tuo negozio JYSK.
ES El contenedor de basura tachado con un aspa indica que los artículos marcados deben eliminarse por separado de la basura doméstica. Al entregar los artículos marcados para su reciclaje, de acuerdo con la legislación local, se ayuda a reducir el posible impacto perjudicial en el medioambiente y en la salud humana. Para obtener más información, póngase en contacto con su tienda JYSK.
BA Simbol prekrižene kante ukazuje na to da se označeni predmeti moraju odložiti u otpad odvojeno od kućnog otpada. Ako označene predmete odnesete na reciklažu u skladu sa lokalnim propisima, pomažete u smanjenju potencijalnog štetnog utjecaja na životnu sredinu i zdravlje ljudi. Za više informacija kontaktirajte JYSK prodavnicu.
RS Simbol precrtane kante za otpatke ukazuje na to da označene stavke moraju da se odlože u otpad odvojeno od otpada iz domaćinstva. Predavanjem označenih stavki za recikliranje u skladu sa lokalnim propisima pomažete da se umanji potencijalni škodljiv uticaj po životnu sredinu i zdravlje ljudi. Za više informacija, obratite se najbližoj JYSK prodavnici.
UA Перекреслений сміттєвий бак на колесах вказує на те, що відмічені предмети слід утилізувати окремо від побутових відходів. Передаючи позначені предмети на переробку згідно з місцевими нормами, ви зменшуєте потенційний шкідливий вплив на навколишнє середовище та здоров'я людей. Для отримання додаткової інформації звертайтеся до вашого магазину JYSK.
RO Coşul cu roţi marcat cu o cruce indică faptul că articolele marcate trebuie eliminate separat de deşeurile menajere. Prin predarea articolelor marcate pentru reciclare, în conformitate cu reglementările locale, contribuiţi la reducerea impactului potenţial dăunător asupra mediului şi a sănătăţii oamenilor. Pentru mai multe informaţii, contactaţi magazinul JYSK.
BG Символът със зачертана с кръст кофа за боклук на колелца указва, че маркираните артикули трябва да се изхвърлят отделно от битовите отпадъци. Като предавате маркирани артикули за рециклиране в съответствие с местните разпоредби, вие помагате за намаляване на потенциалното вредно въздействие върху околната среда и човешкото здраве. За повече информация се свържете с близкия до вас магазин на JYSK.
GR Ο διαγραμμένος τροχοφόρος κάδος υποδεικνύει ότι τα επισημασμένα προϊόντα πρέπει να απορρίπτονται ξεχωριστά από τα οικιακά απορρίμματα. Παραδίδοντας τα επισημασμένα προϊόντα για ανακύκλωση, σύμφωνα με τους τοπικούς κανονισμούς, συμβάλλετε στη μείωση των πιθανών επιβλαβών επιπτώσεων για το περιβάλλον και την ανθρώπινη υγεία. Για περισσότερες πληροφορίες, επικοινωνήστε με το τοπικό σας κατάστημα JYSK.
PT O contentor de lixo barrado com uma cruz indica que os artigos assinalados devem ser eliminados separadamente dos resíduos domésticos. Ao entregar os artigos assinalados para reciclagem de acordo com os regulamentos locais, está a ajudar a reduzir o potencial impacto nocivo para o ambiente e para a saúde humana. Para mais informação, contacte a sua loja JYSK.
RU Перечеркнутый мусорный контейнер на колесах указывает на необходимость утилизации отдельно от бытовых отходов. Передавая помеченные изделия на переработку в соответствии с местными правилами, вы помогаете снизить потенциальное вредное воздействие на окружающую среду и здоровье человека. Для получения подробной информации свяжитесь с вашим магазином JYSK.
TR Üzerinde çarpı işareti bulunan tekerlekli çöp kutusu, işaretli öğelerin evsel atıklardan ayrı olarak imha edilmesi gerektiğini gösterir. İşaretli öğeleri yerel düzenlemelere göre geri dönüşüm için teslim ederek, çevre ve insan sağlığı üzerindeki olası zararlı etkilerin azaltılmasına yardımcı olursunuz. Daha fazla bilgi için lütfen JYSK mağazanızla görüşün.
CN 打叉的带轮垃圾桶图标表示：相关标记物品必须与生活垃圾分开处置。按照当地法规要求送回相关标记物品进行回收利用，有助于减少对环境的不良影响，守护人类健康。欲了解更多信息，请与 JYSK 门店联系。
AR تشير سلة المهملات ذات العجلات المشطوبة إلى أنه يجب التخلص من العناصر المميزة بشكل منفصل عن النفايات المنزلية. ومن خلال تسليم العناصر المميزة لإعادة التدوير، وفقًا للوائح التنظيمية المحلية، إنك تساعد على تقليل التأثير الضار المحتمل على البيئة وعلى صحة الإنسان. لمزيد من المعلومات، يُرجى التواصل مع متجر JYSK المحلي في منطقتك.